ИНСТРУКЦИИ
к терморегуляторам
EBERLE RTR-E 6121
и
Frontier TH-0343SA

EBERLE

Терморегулятор EBERLE RTR-E 6121

Качество и эффективность работы любых системы отопления в значительной степени определяется возможностями приборов управления и контроля. Задачей этих приборов является выбор оптимального режима работы теплового оборудования с возможностью задания временных и температурных параметров индивидуально, для каждой из обогреваемых зон. При правильной организации системы управления, заданная температура будет поддерживаться в помещении при любых изменениях внешних условий.

Приборы терморегулирования позволяют с высокой точностью управлять работой инфракрасных обогревателей для поддержания в помещении заданной температуры. При этом обогреватели работают в максимально экономичном режиме, исключая недогрев или перегрев помещения.

Обычно, если требуется обогреть небольшое количество независимых по температурному режиму помещений, с задачей управления обогревателями надежно справляются настенные терморегуляторы, технические характеристики которых приведены ниже.

Терморегулятор - это прибор, который без вмешательства человека, автоматически регулирует, и поддерживает оптимальную температуру воздуха, позволяя при этом сэкономить до 30% тепловой энергии. Устройством автоматического регулирования в терморегуляторе является термостатический элемент.

Немецкая компания Eberle является крупнейшим европейским подразделением концерна Schneider Electric, объединяющего фирмы, работающие в области производства климатической контрольной аппаратуры. На сегодняшний день продукцию концерна Schneider Electric используют практически все фирмы, производящие установку и монтаж различных климатических, в том числе отопительных, систем. Высокие стандарты качества, надежности и точности изделий сделало компанию Eberle общепризнанным мировым лидером в производстве климатической контрольной электроники.

Инструкция по монтажу регулятора температуры, устанавливаемого в помещениях

Проведение работ по установке данного прибора должно осуществляться только специалистом в соответствии с электросхемой, приведенной на внутренней стороне крышки корпуса. При этом следует соблюдать имеющиеся правила безопасности.

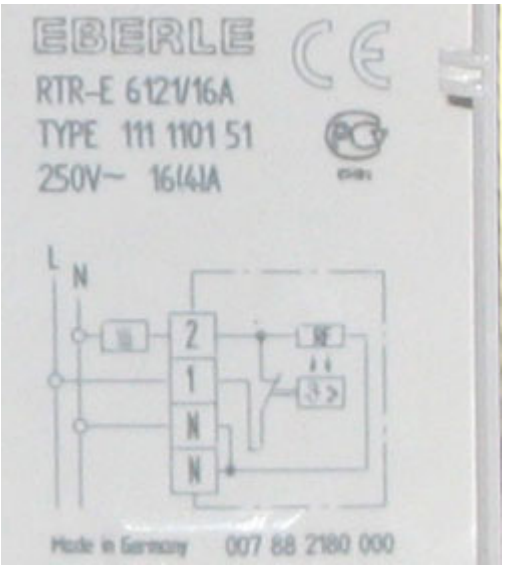

Прибор обеспечивается соответствующим монтажом (согласно VDE 0100) и установкой на ровной, непроводящей и несгораемой поверхности.

Данный электронный или электромеханический регулятор температуры в помещении, который можно устанавливать в любом месте, предназначен для регулирования температуры исключительно в сухих и закрытых помещениях в условиях обычной окружающей среды. Кроме того, он защищен от радиопомех согласно VDE 0875, соответственно, EN 55014 и работает по принципу действия 1 С.

Область применения, размеры, а также технические характеристики указаны в наших проспектах.

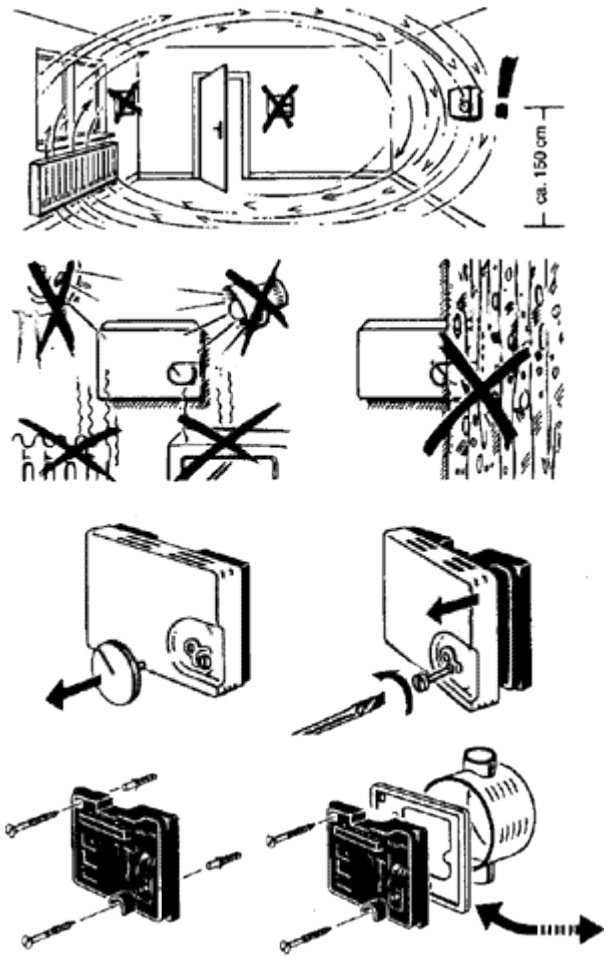

При вращении кнопки настройки/регулировки температуры точка переключения располагается ниже, чем при автоматическом регулировании температуры. Точность точки переключения достигается только прибл. через 1-2 часа работы прибора.

Допускаемая влажность в помещениях: макс. 95 %. конденсация не допускается. Расчетное импульсное напряжение: 2,5 кВ Температура для определения твердости вдавливанием шарика: 75°C. Напряжение и ток для целей испытаний на электромагнитную совместимость: 230В, 10 А/16 А.

Технические характеристики терморегулятора EBERLE RTR-E 6121	
Показатель	Значение
Комм. ток, А	16
Класс защиты	IP 30
Пределы регулирования, С°	+5...+30
Вид монтажа	настенный
Вид датчика	датчик воздуха
Режим работы	продолжительный
Условия эксплуатации	без надзора
Габаритные размеры, мм	
- длина	75
- ширина	75
- высота (толщина)	25
Масса, кг	0,1

Терморегулятор EBERLE RTR-E 6121
- разборка -

Терморегулятор EBERLE RTR-E 6121
- клемная колодка -

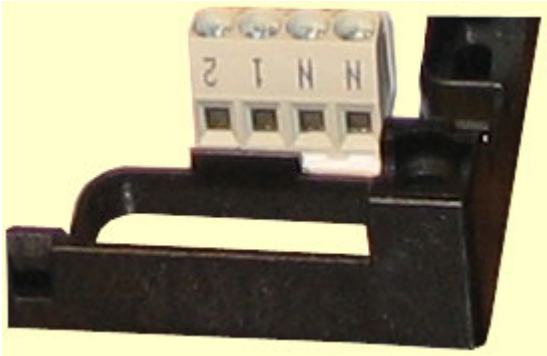

Терморегулятор EBERLE RTR-E 6121
- схема подключения -

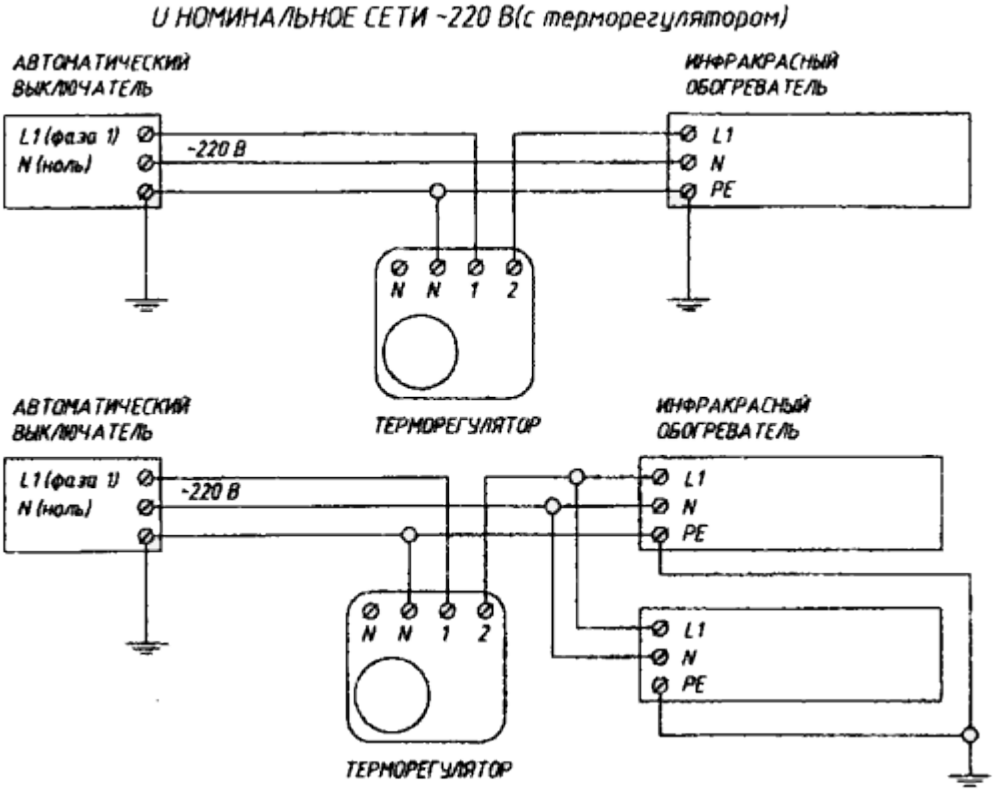
U НОМИНАЛЬНОЕ СЕТИ ~220 В(с терморегулятором)
АВТОМАТИЧЕСКИЙ ВЫКЛЮЧАТЕЛЬ
L1 (фаза 1)
N (ноль)
~220 В
ИНФРАКРАСНЫЙ ОБОГРЕВАТЕЛЬ
L1
N
PE
N N 1 2
ТЕРМОРЕГУЛЯТОР
АВТОМАТИЧЕСКИЙ ВЫКЛЮЧАТЕЛЬ
L1 (фаза 1)
N (ноль)
~220 В
ИНФРАКРАСНЫЙ ОБОГРЕВАТЕЛЬ
L1
N
PE
L1
N
PE
N N 1 2
ТЕРМОРЕГУЛЯТОР